EN Assembly instructions
DE Montageanleitung

Metzler GmbH
Täleswiesenstraße 9
72770 Reutlingen

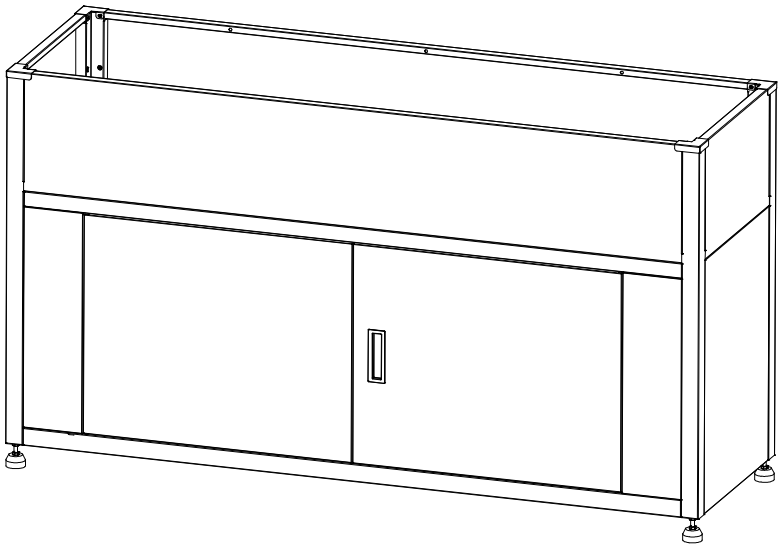

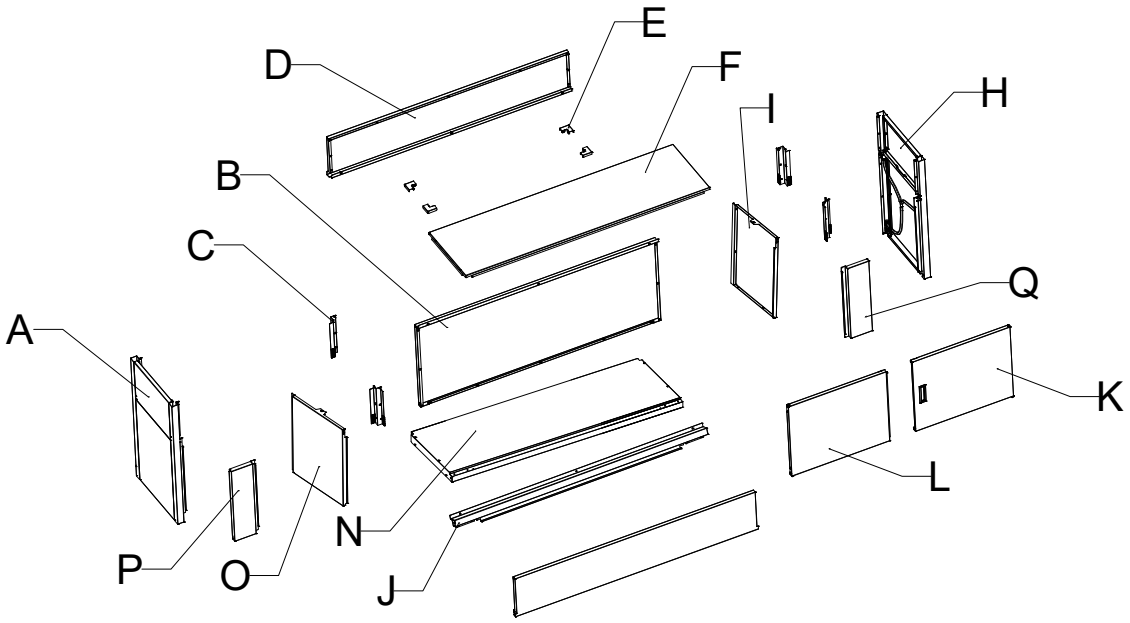

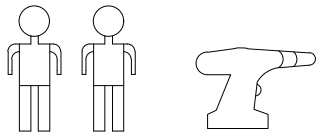

60Min

Ax1

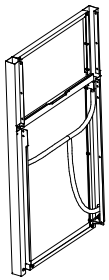

Bx1

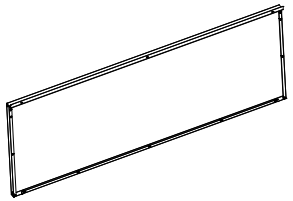

Cx4

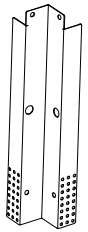

Dx2

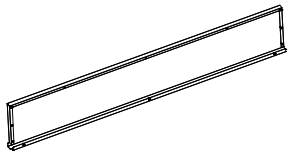

Ex4

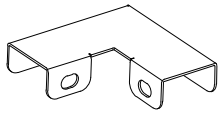

Fx1

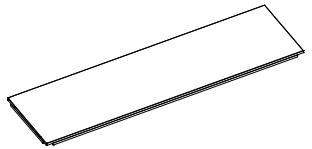

Hx1

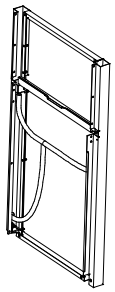

Ix1

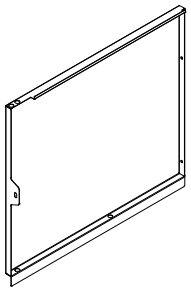

Jx1



Kx1

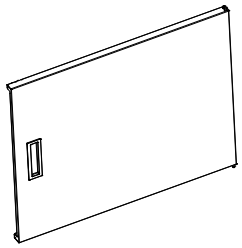

Lx1

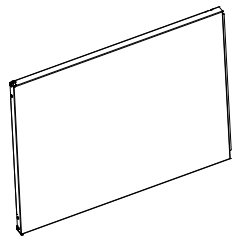

Nx1

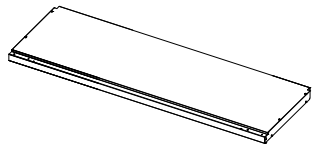

Ox1

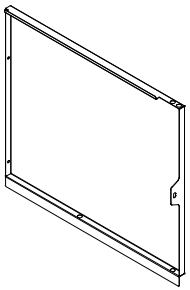

Px1

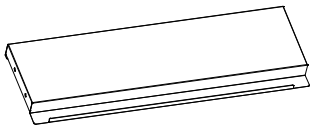

Qx1

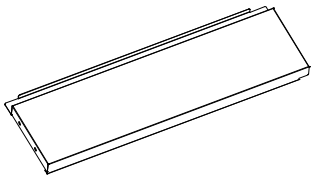

Rx4

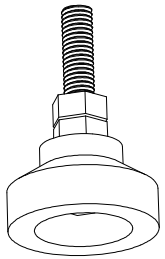

Sx61

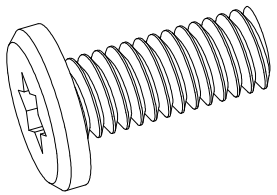

M4x10mm

Tx49

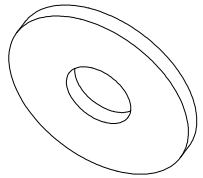

Ø4xØ12x1mm

Ux2

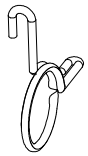

Vx2

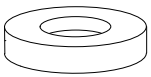

Ø6.2xØ9x3mm

Wx2

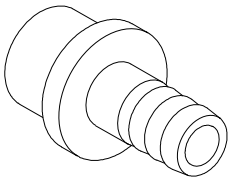

Xx1

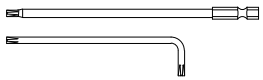

Yx2



45x10mm

STEP1

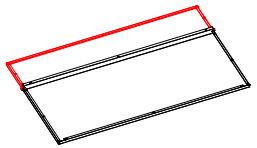

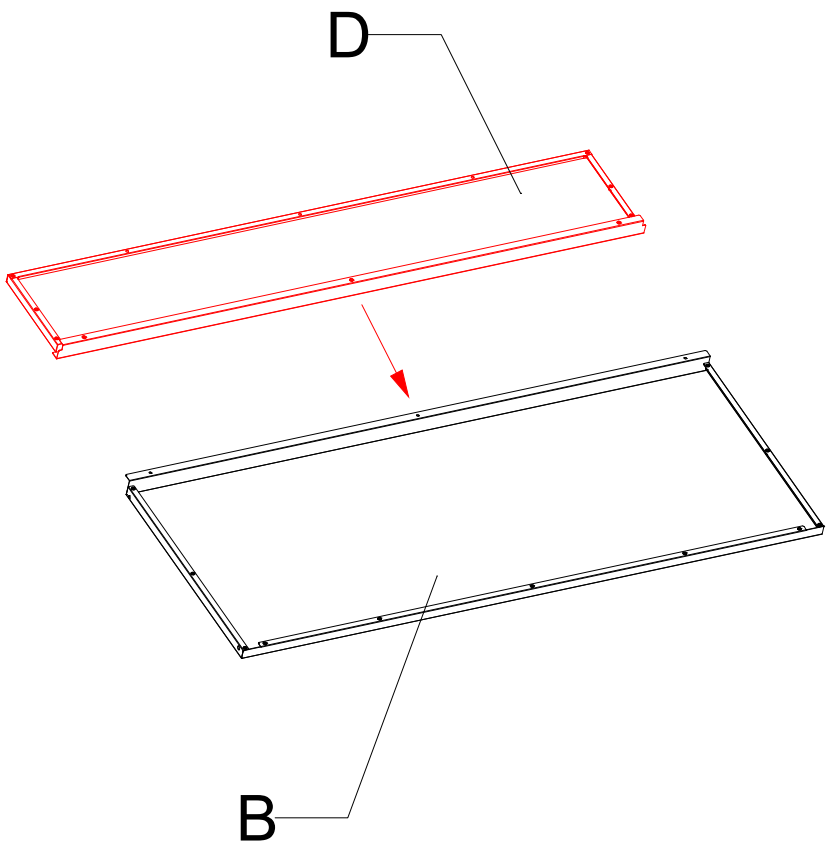

STEP1-1

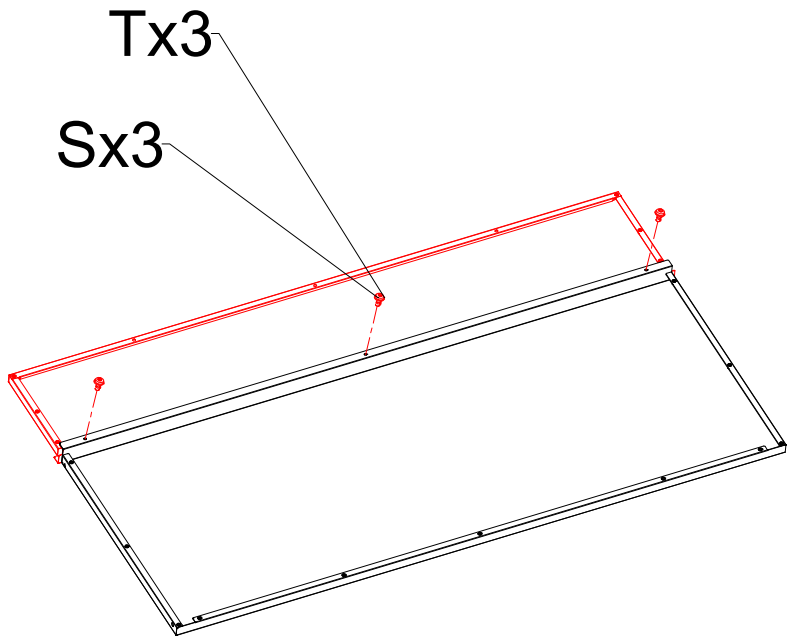

STEP1-2

STEP2

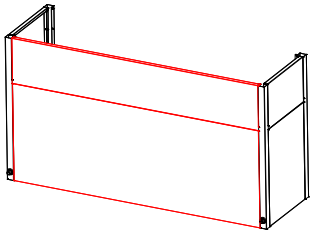

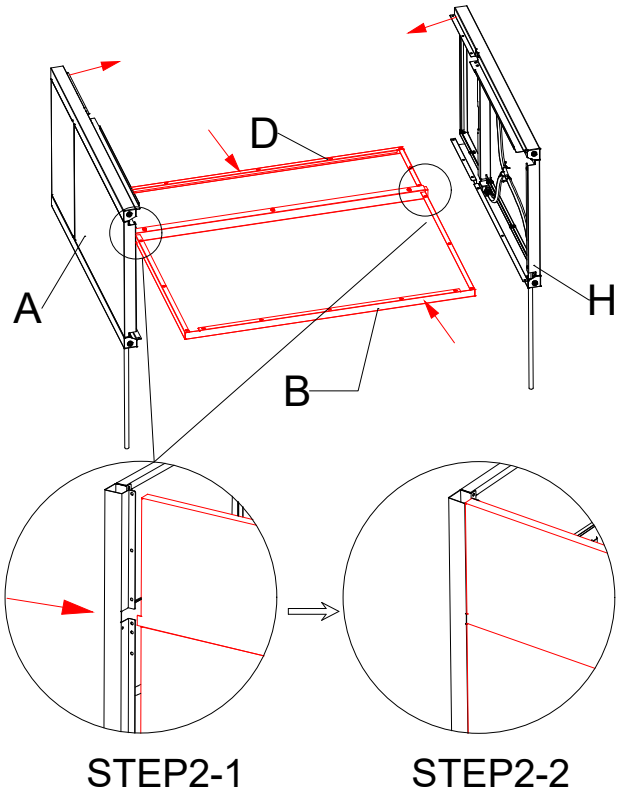

STEP2-1

STEP2-2

STEP2-3

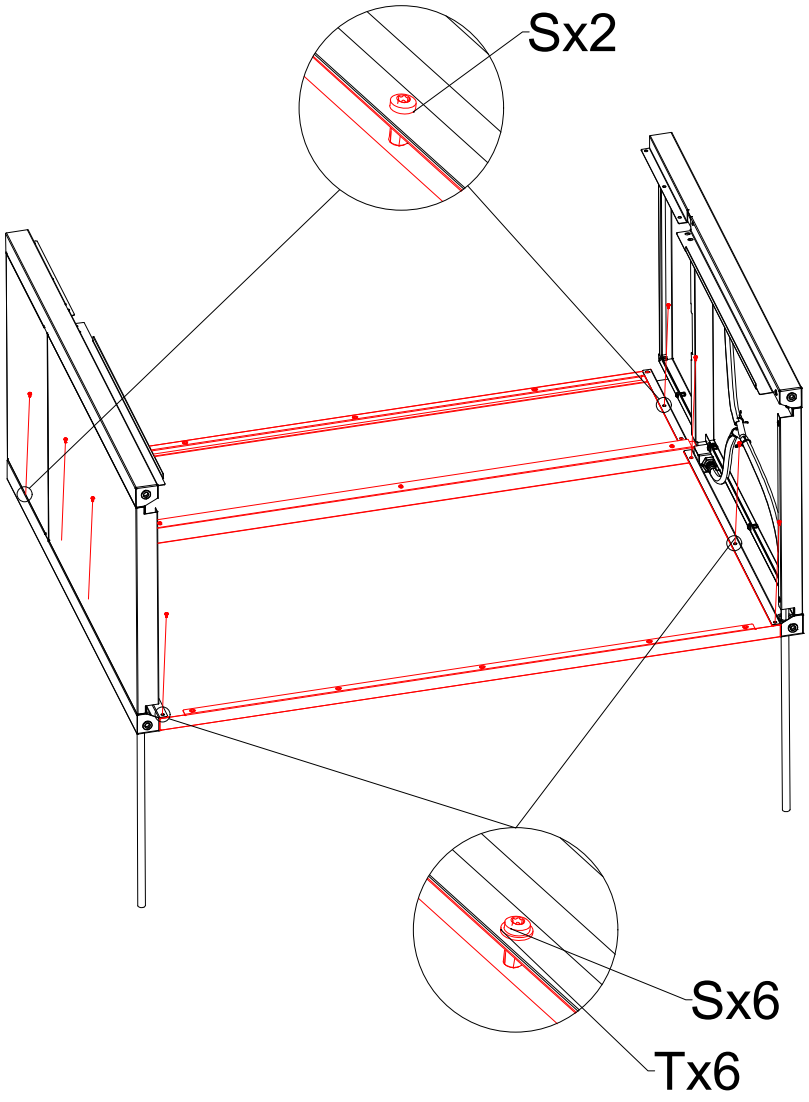

STEP3

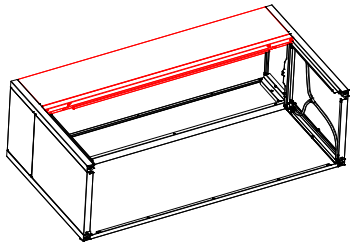

STEP3-1

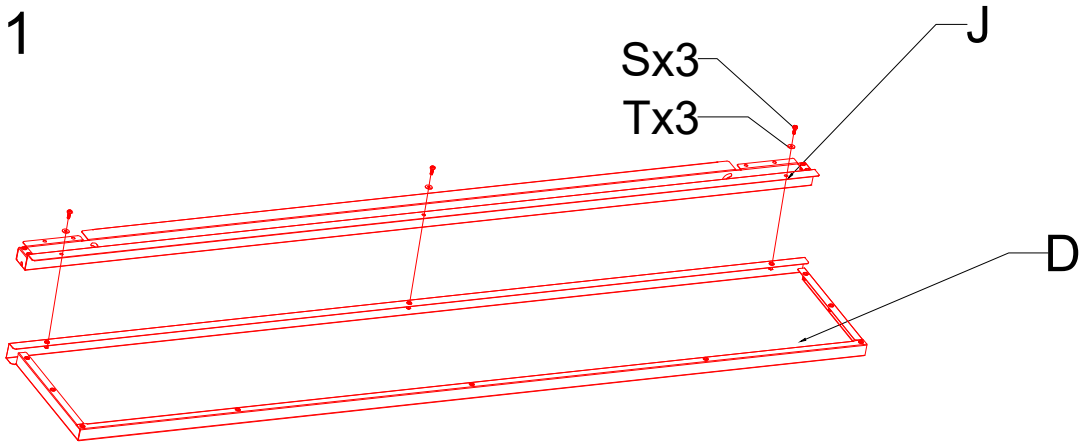

STEP3-2

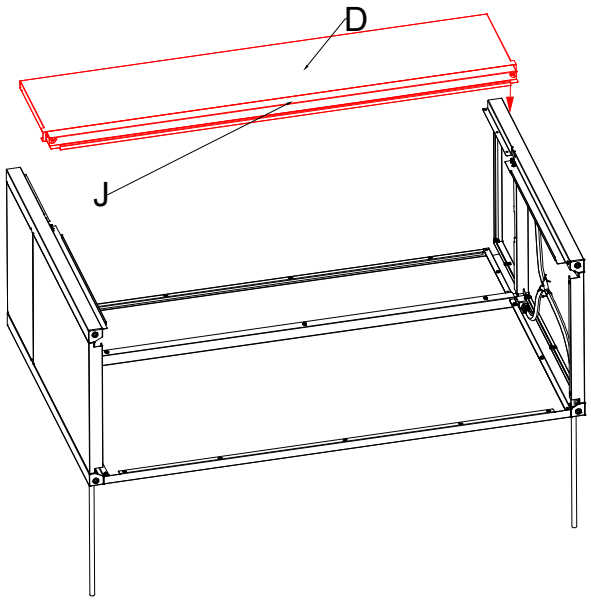

STEP3-3

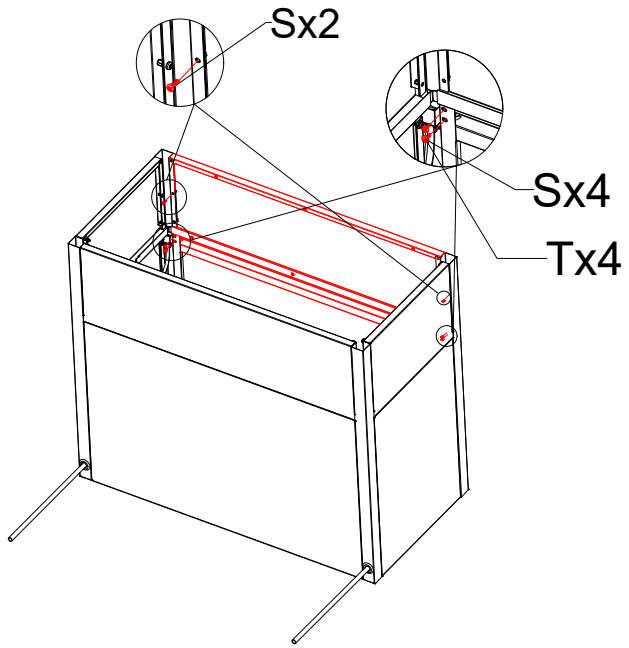

STEP4

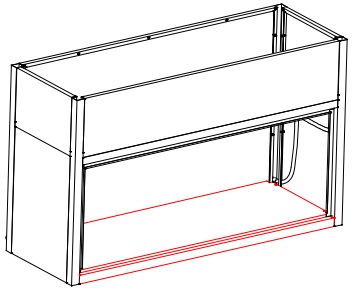

STEP4-1

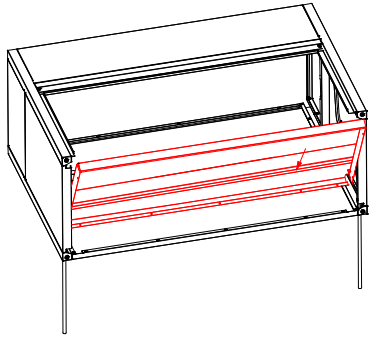

STEP4-2

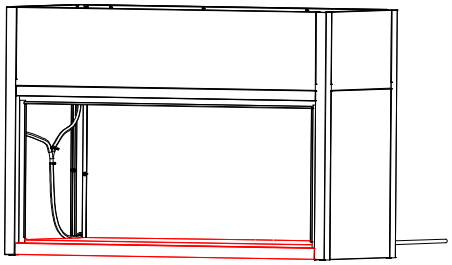

STEP4-3

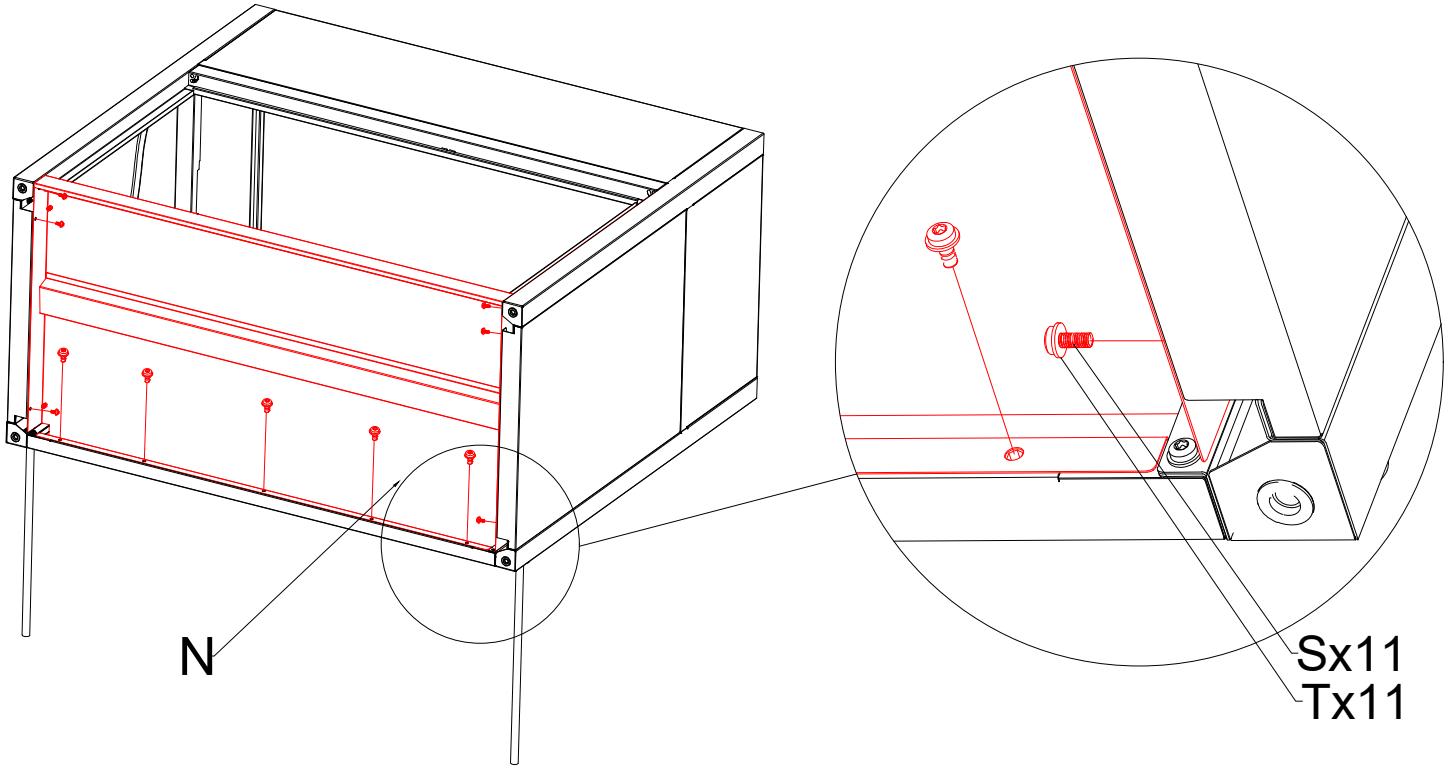

STEP5

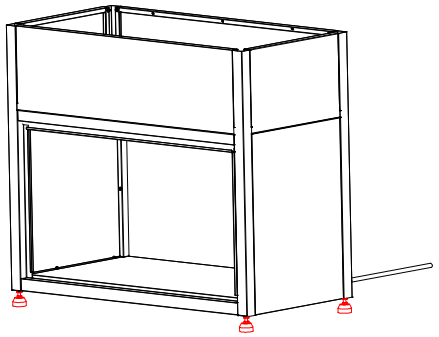

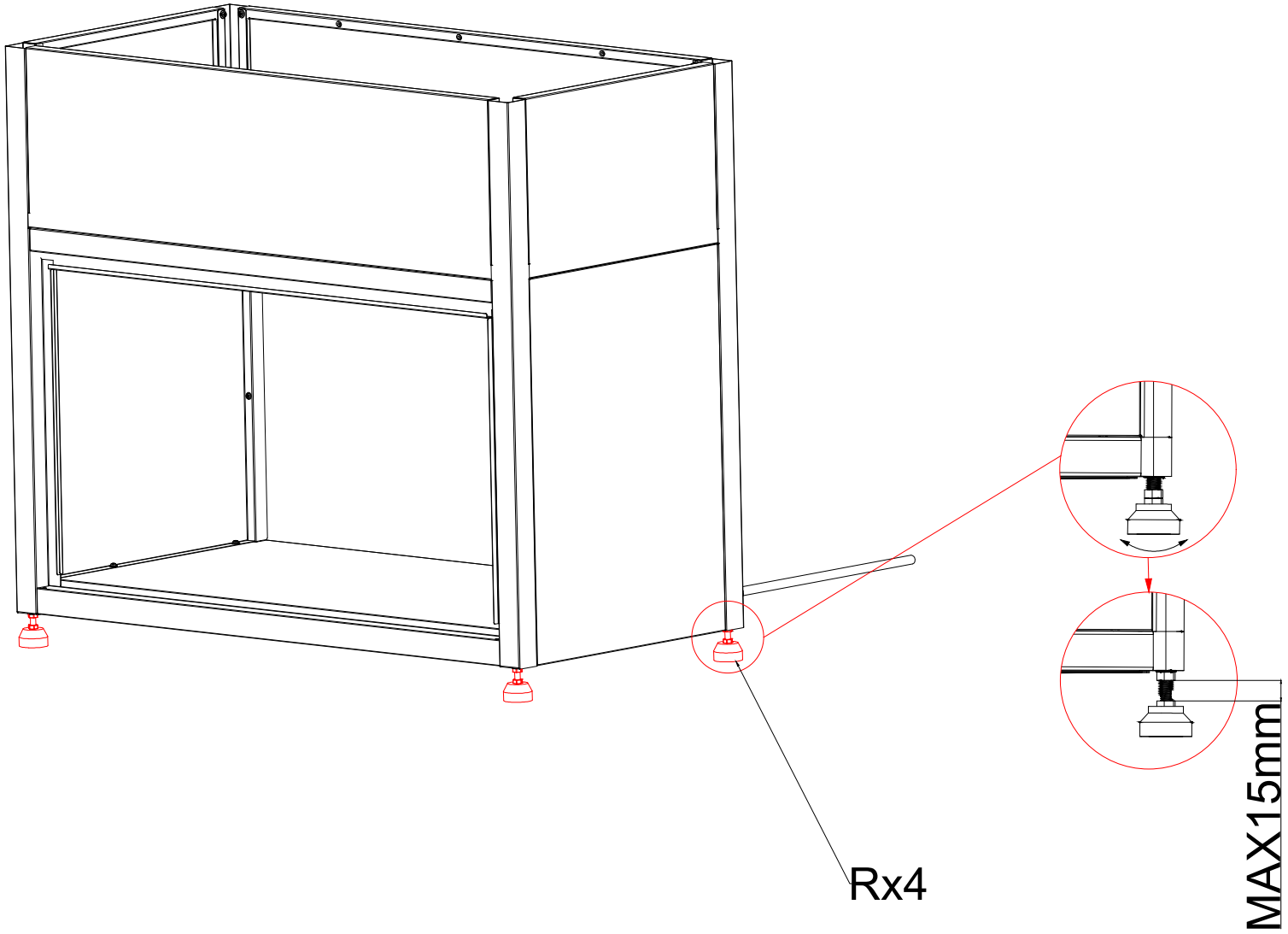

STEP6

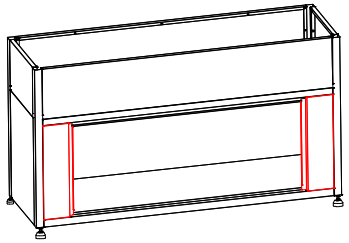

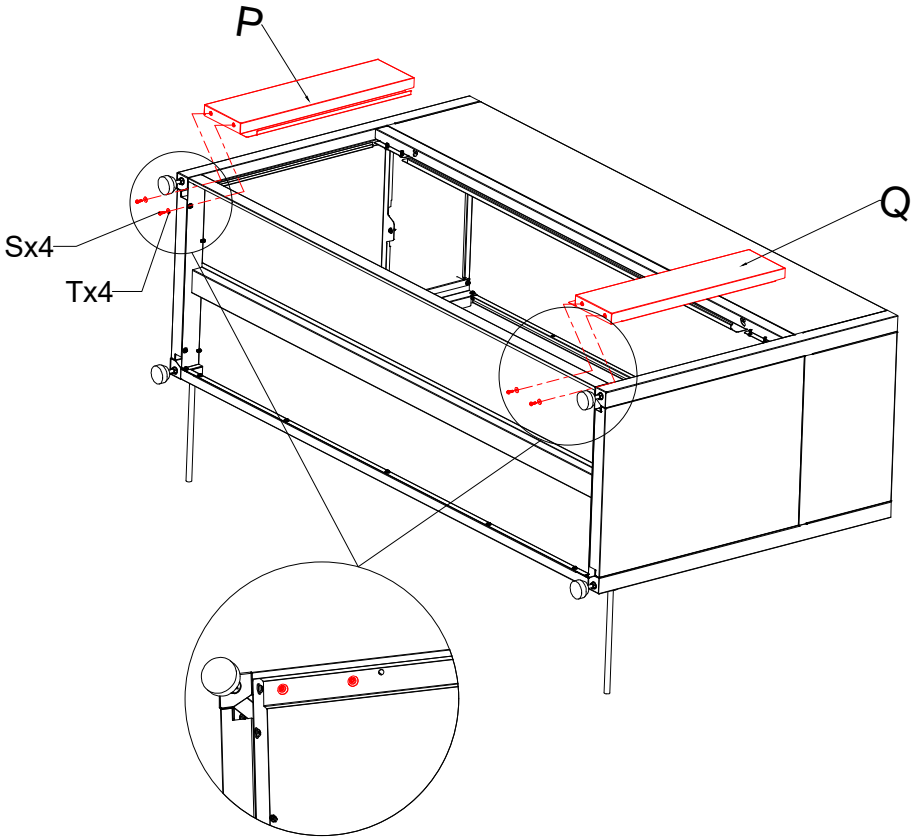

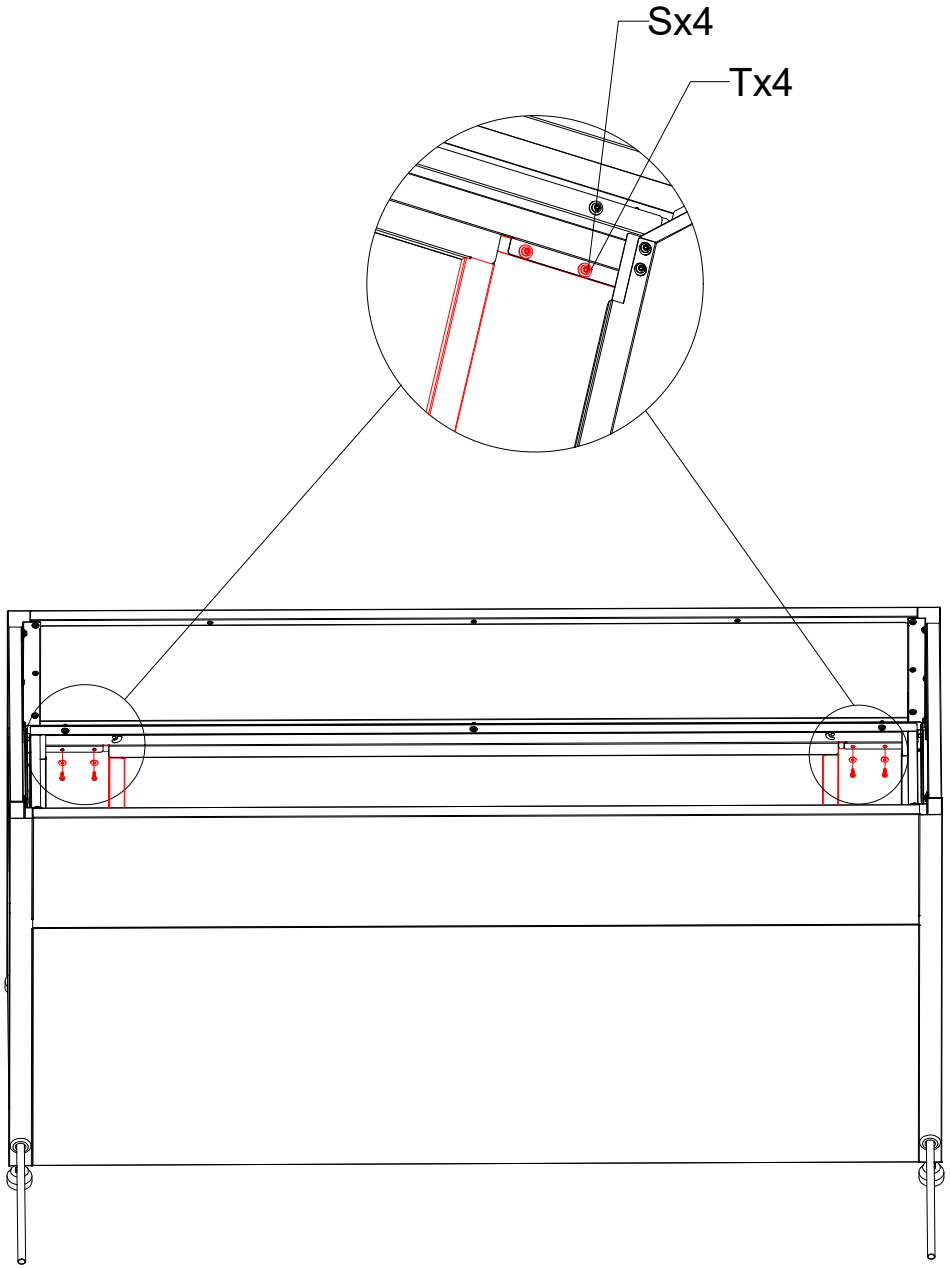

STEP7

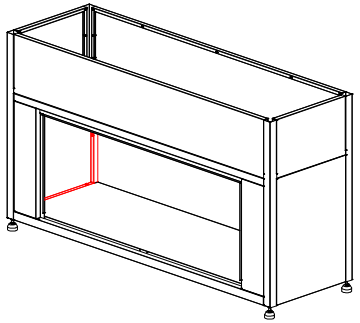

STEP7-1

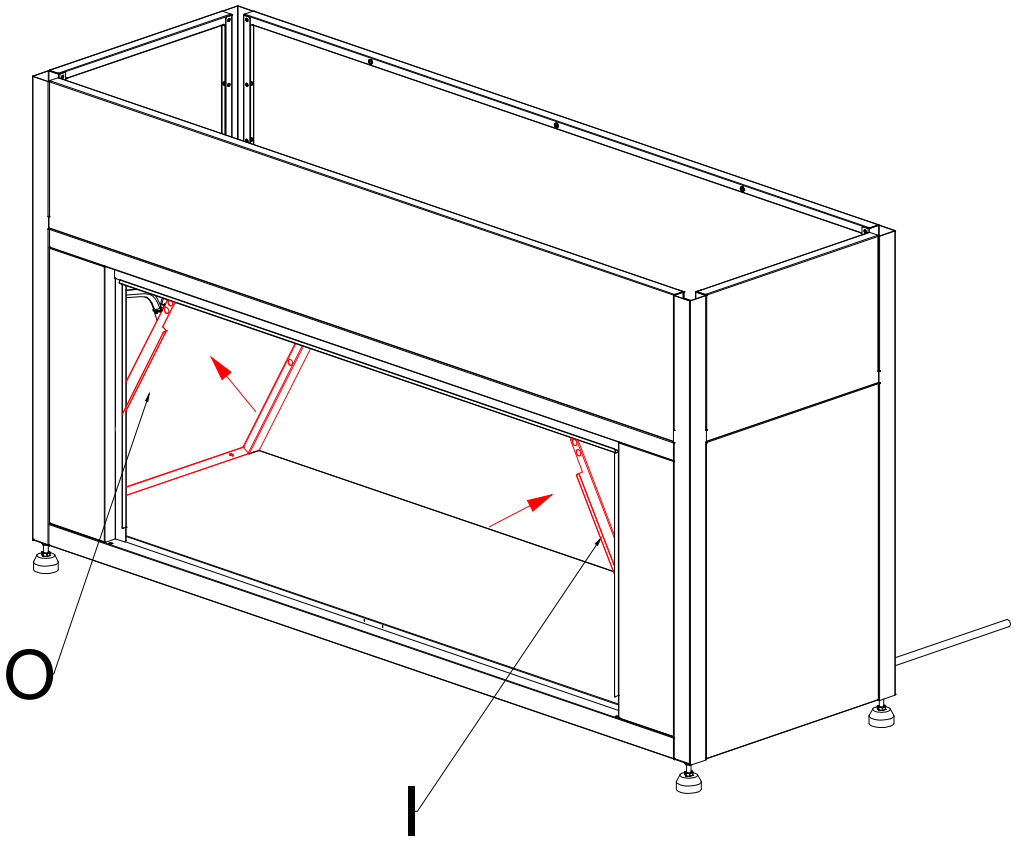

STEP7-2

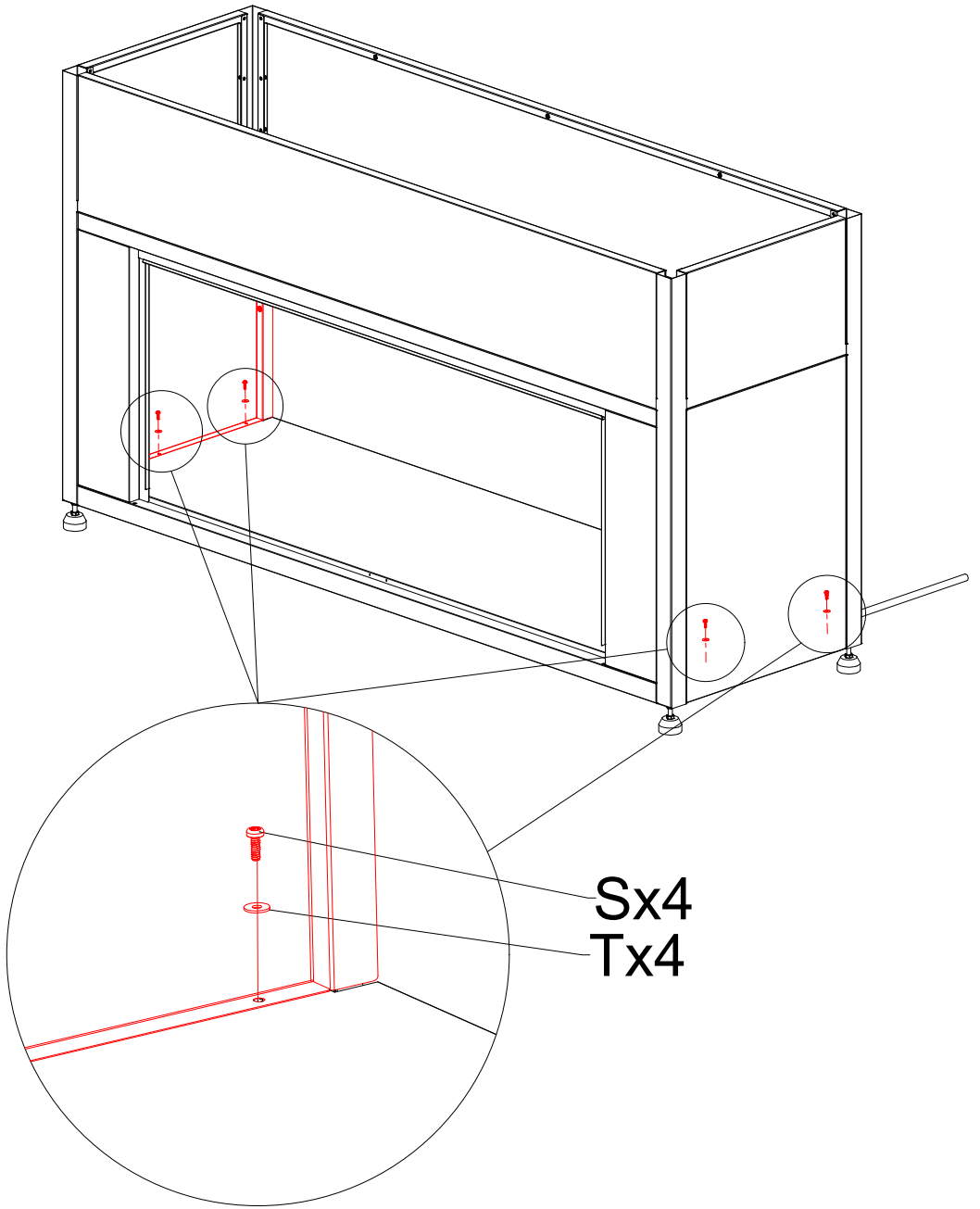

STEP8

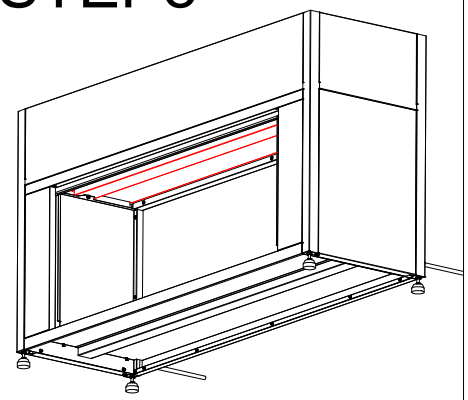

STEP8-1

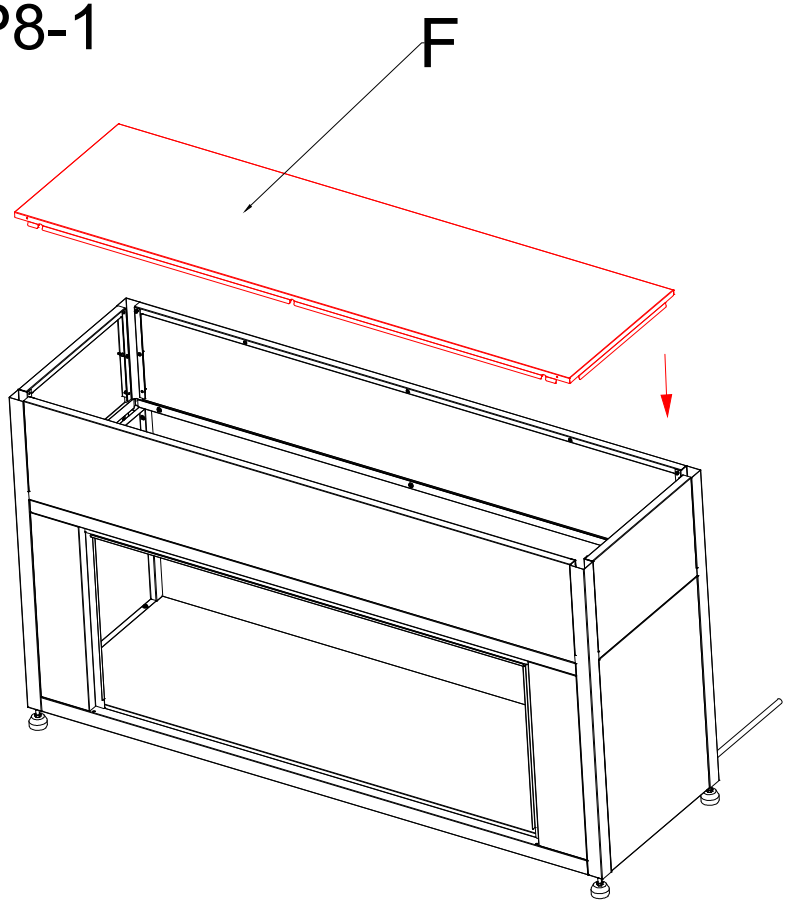

STEP8-2

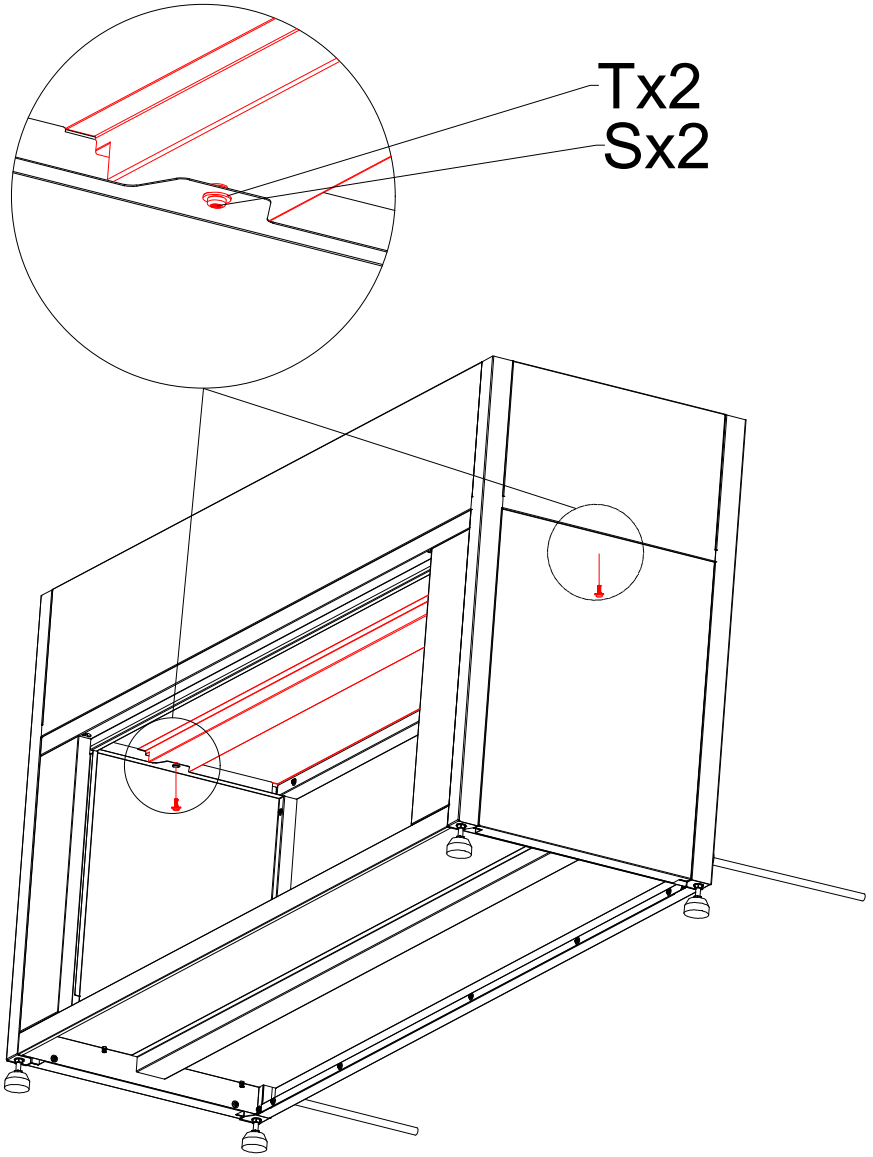

STEP9

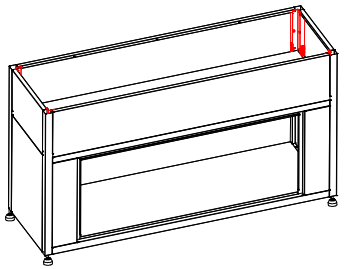

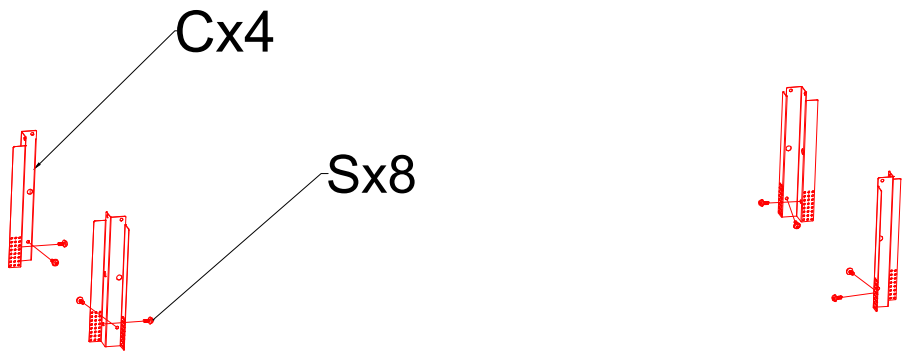

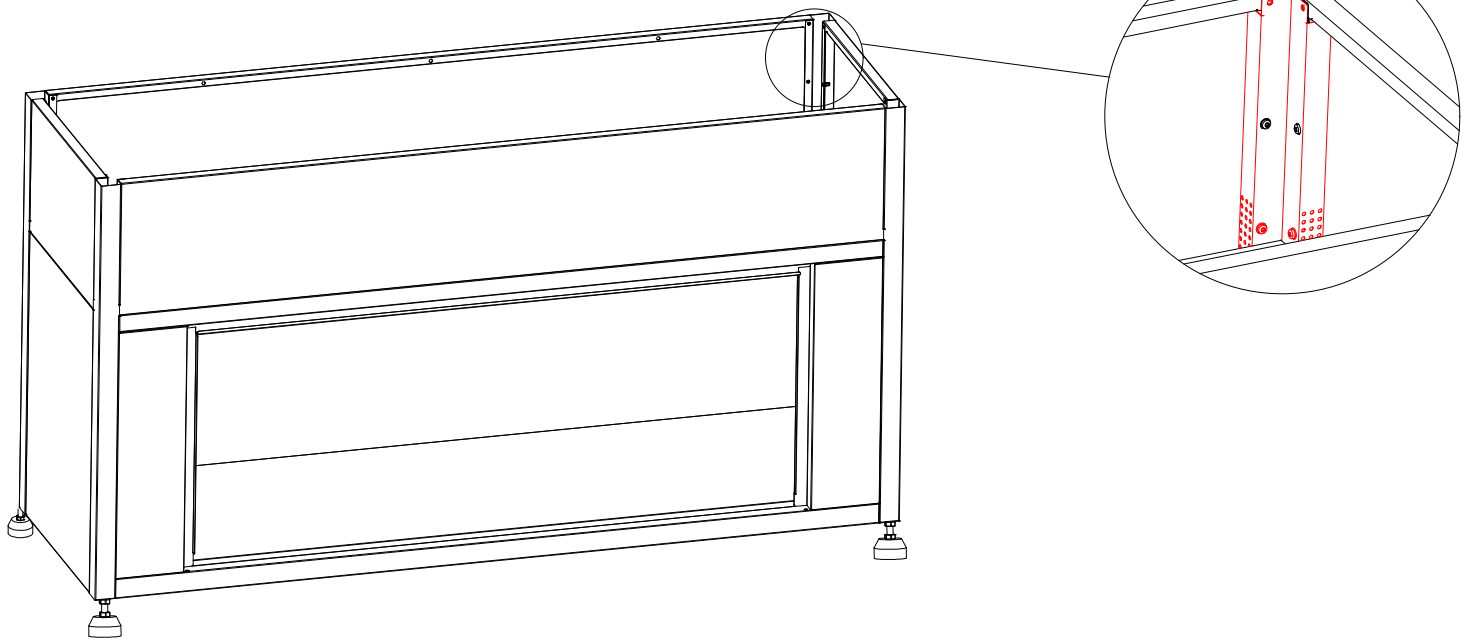

STEP10

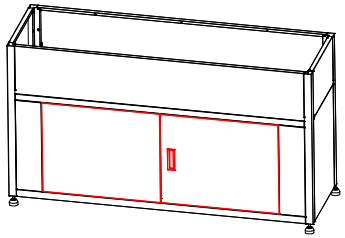

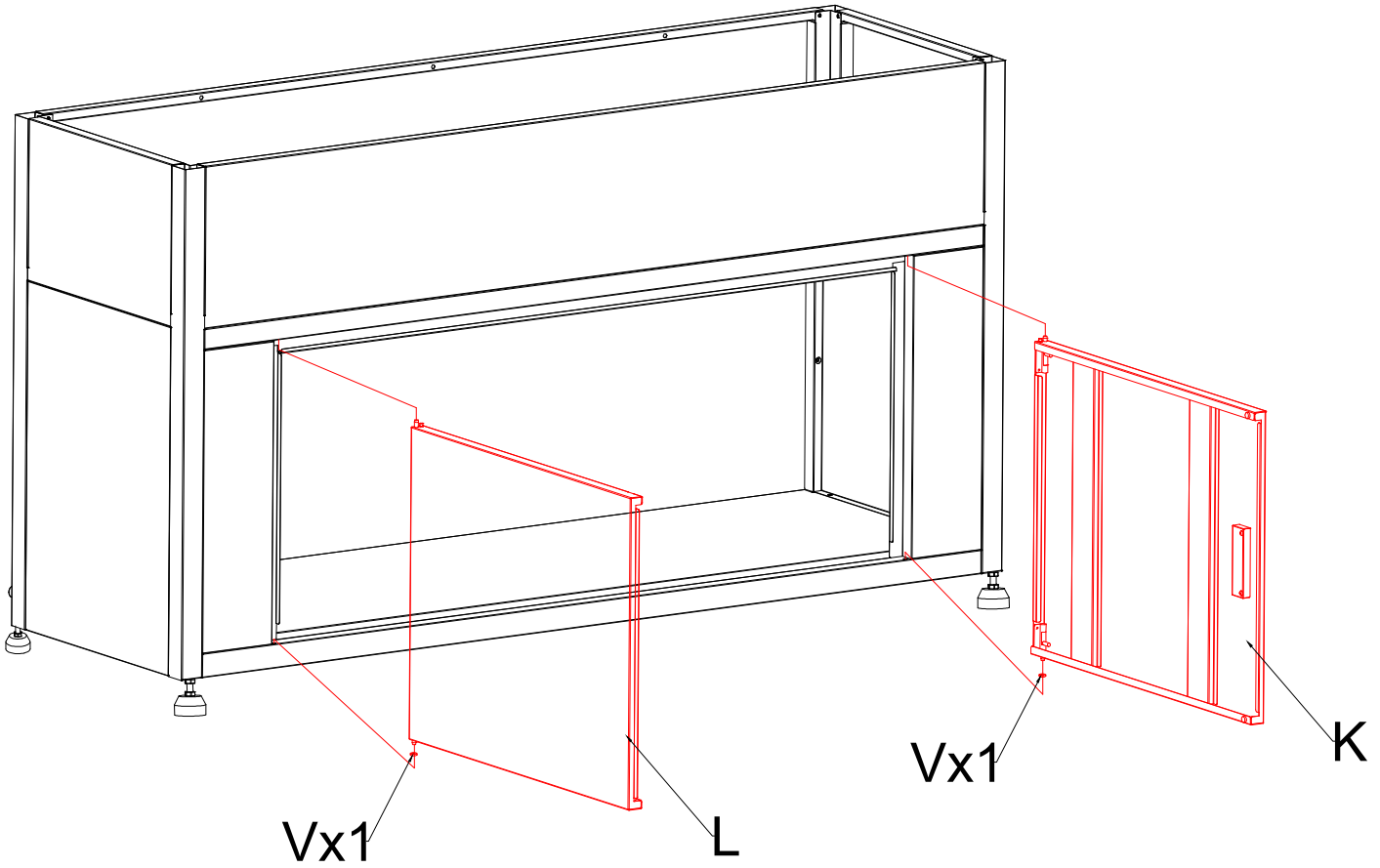

STEP11

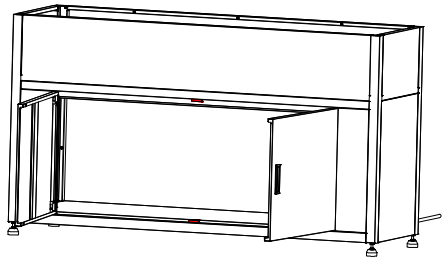

STEP12

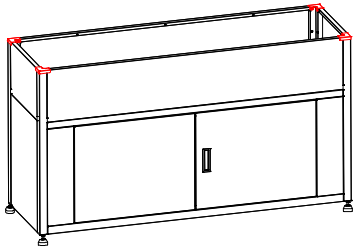

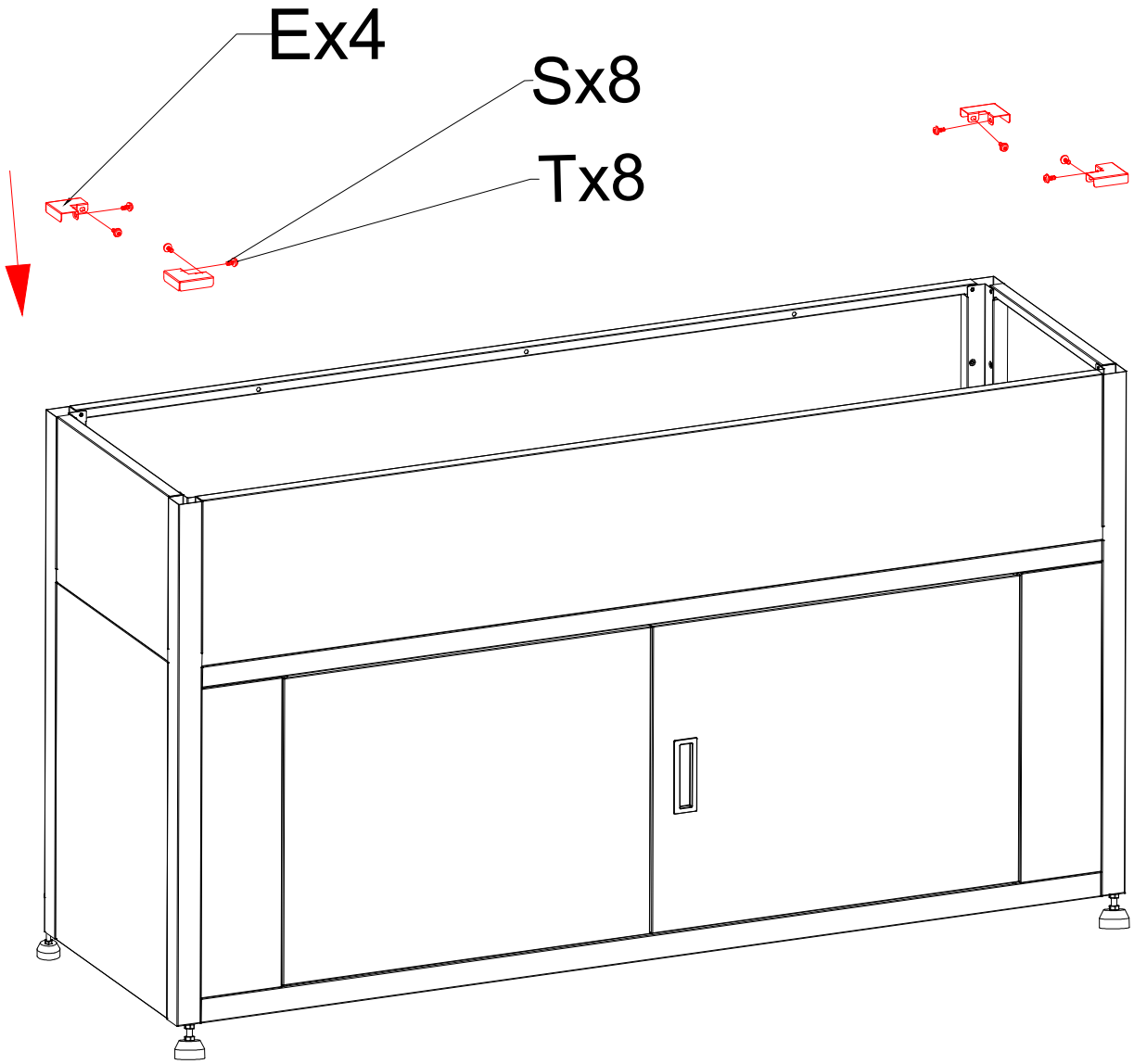

STEP13

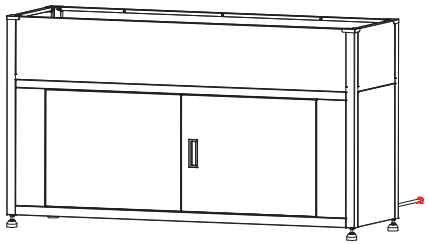

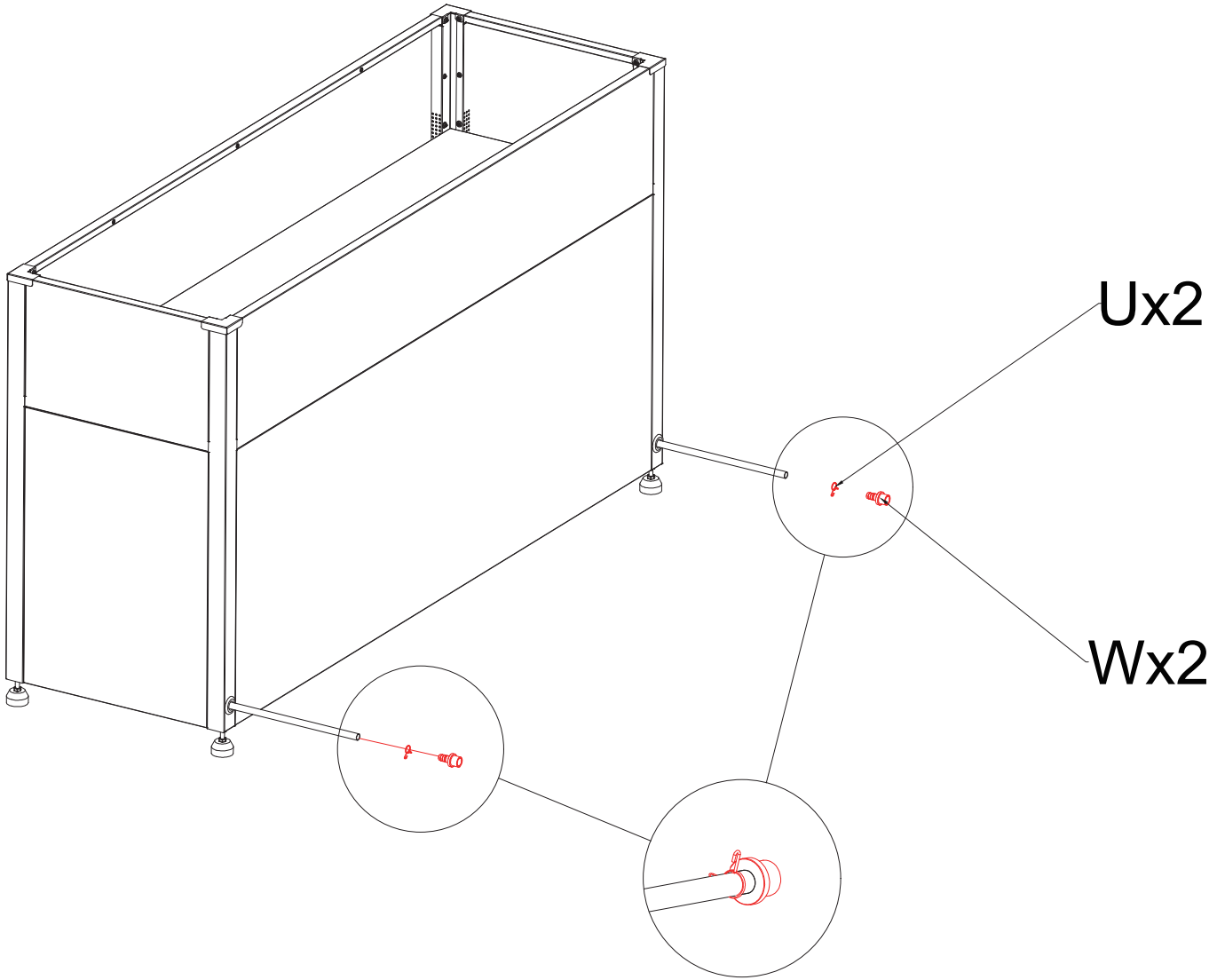

Important Safety Warning

1.Do NOT store chlorine tablets, corrosive chemicals, detergents, fertilizers, pesticides, acidic or alkaline liquids inside this metal storage compartment.

2.These substances may leak or vaporize, corroding cabinet panels and hardware fasteners. This will result in paint peeling, rust formation, perforation and reduced equipment service life.

3.Residual liquid trapped in structural gaps will cause irreversible permanent rust damage to the unit.

Hersteller:
Metzler GmbH, Täleswiesenstr. 9, D-72770 Reutlingen, Germany

EU-Bevollmächtigter:
Metzler GmbH, Täleswiesenstr. 9, D-72770 Reutlingen, Germany

Wichtige Sicherheitshinweise / Important Safety Information / Informations de sécurité importantes / Informazioni importanti sulla sicurezza

Scharfe Kanten / Sharp Edges / Bords tranchants / Bordi taglienti



- DE: Vorsicht beim Auspacken und bei der Installation – Handschuhe tragen.
- EN: Caution during unpacking and installation – wear gloves.
- FR: Prudence lors du déballage et de l'installation – porter des gants.
- ES: Precaución al desembalar e instalar – usar guantes.

Montagehinweis / Installation Notice / Avis d'installation / Avviso di installazione

- DE: Fest an stabiler Wand/Pfosten montieren; passende Schrauben und Dübel verwenden.
- EN: Mount securely to a stable wall/post; use appropriate screws and anchors.
- FR: A fixer solidement sur un mur/poteau stable; utilisez des vis et des chevilles appropriées.
- ES: Monte firmemente en una pared o poste estable; use tornillos y anclajes adecuados.

Kindersicherheit / Child Safety / Sécurité des enfants / Sicurezza dei bambini



- DE: Nicht in Reichweite von Kindern montieren. Enthält Kleinteile – Erstickungsgefahr.
- EN: Install out of children's reach. Contains small parts – choking hazard.
- FR: Installer hors de portée des enfants. Contient de petites pièces – risque d'étouffement.
- ES: Instalar fuera del alcance de los niños. Contiene piezas pequeñas – peligro de asfixia.

Haftungsausschluss / Disclaimer / Avertissement / Esclusione di responsabilità

- DE: Der Hersteller haftet nicht für Schäden, die durch unsachgemäße Handhabung entstehen.
- EN: The manufacturer is not liable for damages caused by improper handling.
- FR: Le fabricant décline toute responsabilité pour les dommages causés par une utilisation inappropriée.
- ES: El fabricante no se hace responsable de los daños causados por un uso inadecuado.

Umwelt- und Entsorgungshinweise / Environmental and Disposal Information / Informations sur l'environnement et l'élimination / Informazioni ambientali e sullo smaltimento

- DE: Entsorgen Sie Verpackung und alte Produkte umweltgerecht.
- EN: Dispose of packaging and old products in an environmentally friendly way.
- FR: Disposez des emballages et des produits usagés de manière écologique.
- ES: Elimine los embalajes y los productos antiguos de forma ecológica.