METZLER
Metzler GmbH
Täleswiesenstraße 9
72770 Reutlingen

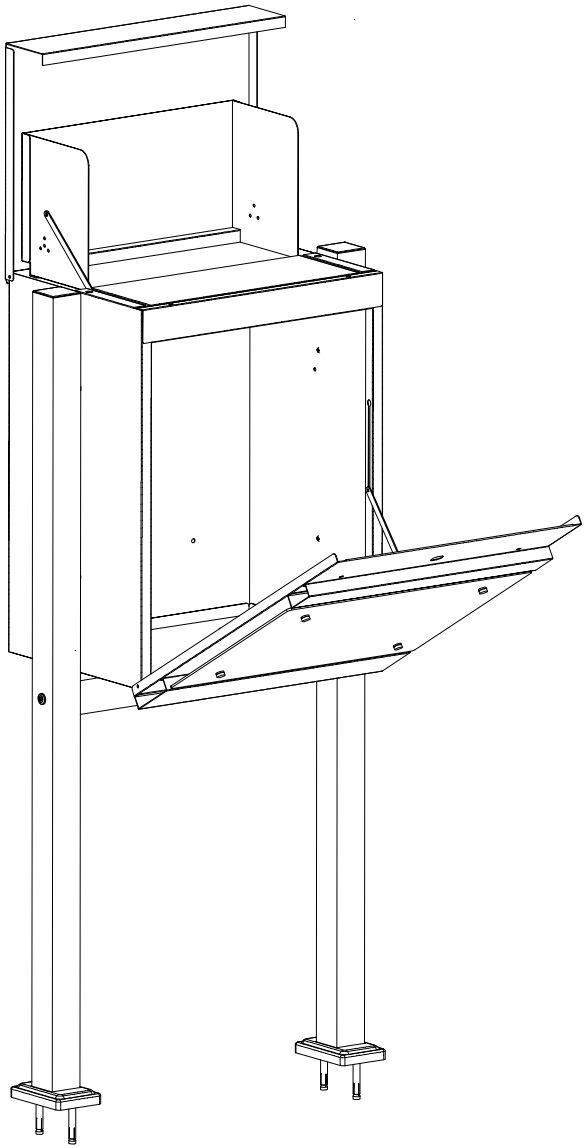

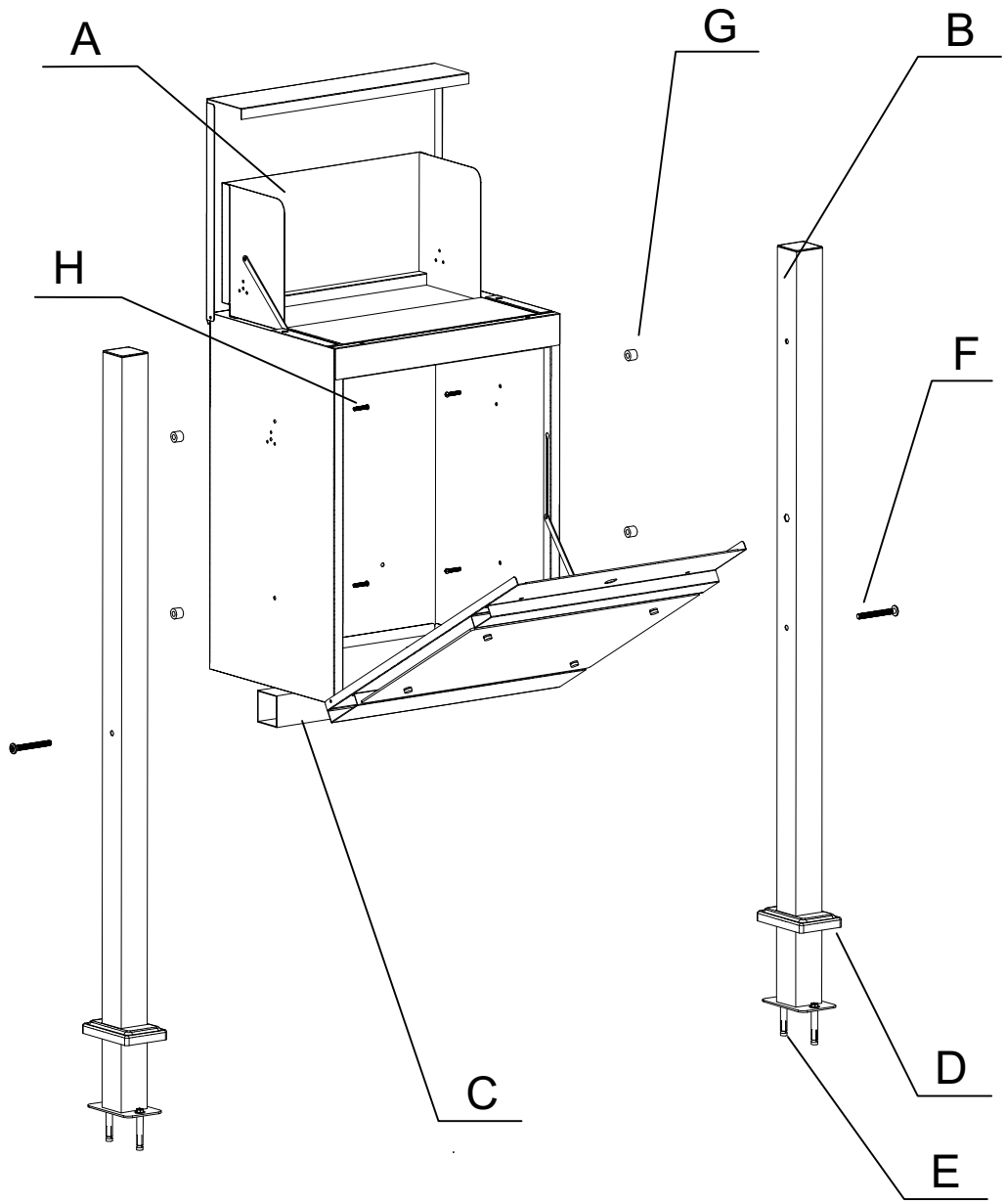

Ax1 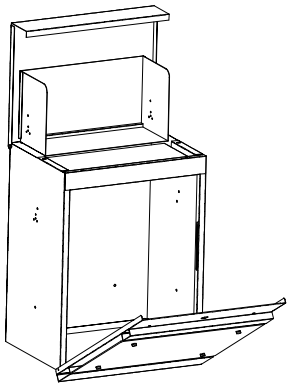	Bx2 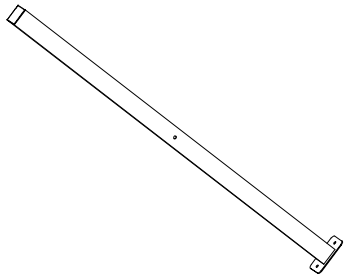	Cx1 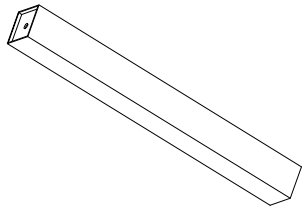	Dx2 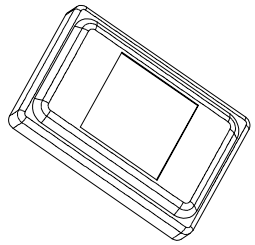
Ex4 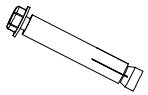	Fx2 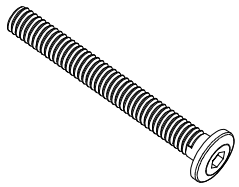	Gx4 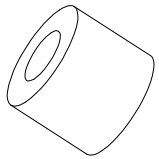	Hx4 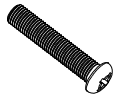
Jx1			

STEP 1

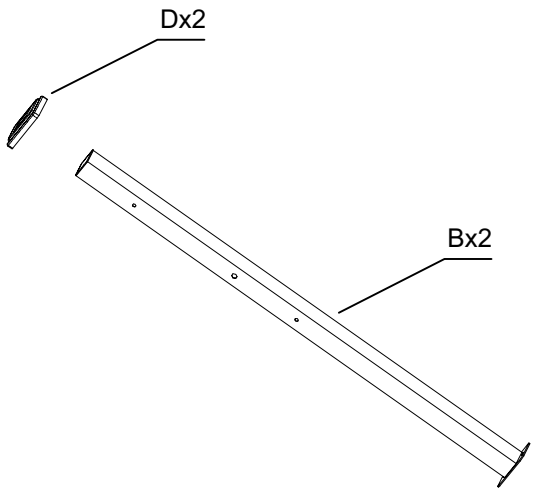

STEP 2

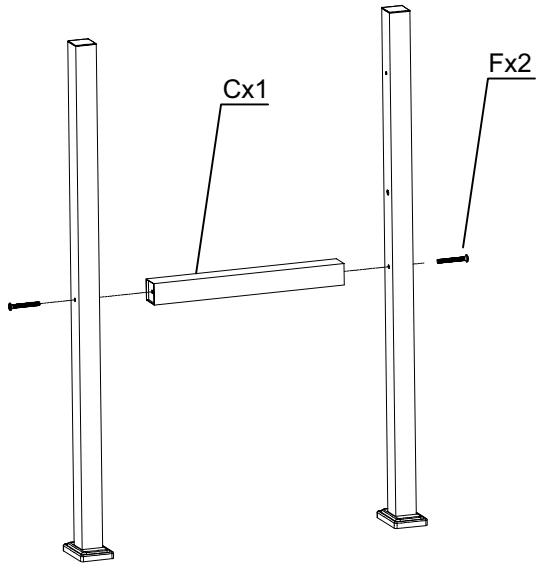

STEP 3

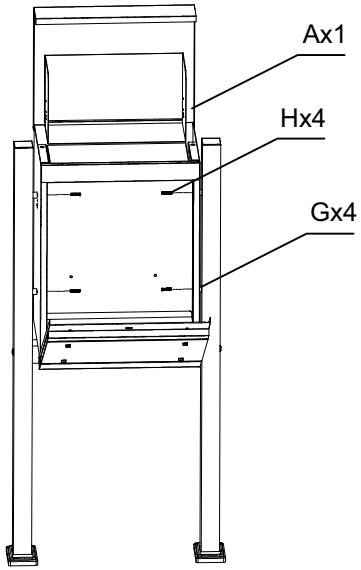
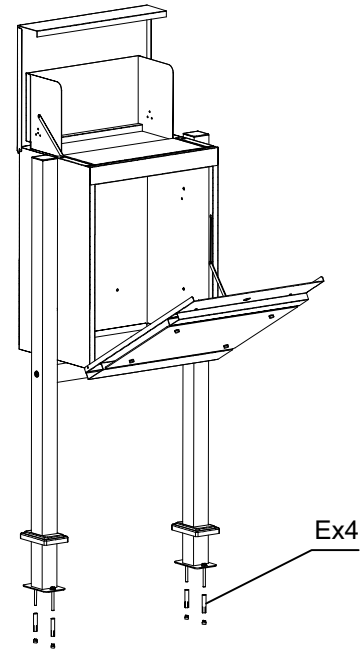
STEP 4