Anleitung STOVAS1

Metzler GmbH
Täleswiesenstraße 9
72770 Reutlingen

Montagematerial

A Sechskantschrauben M5x8

B Linsenkopfschrauben M5x8

C Unterlegscheiben M5

D Innengewindestopfen

E Schrauben 8x60

F Unterlegscheiben M8

G Dübel 10x6

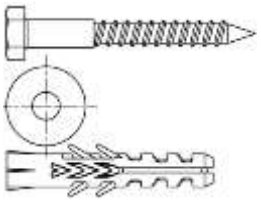

Für die Montage benötigen Sie eine Bohrmaschine, Schraubenschlüssel, und ggf. einen Innensechskantschlüssel.

Zusammenbau des Briefkastenständers

Legen Sie die Säulen und die Querstreben auf eine ebene Oberfläche. Positionieren Sie die oberen zwei Querstreben entsprechend dem vertikalen Bohrungsabstand des gekauften Briefkastenmodells. Es können 170 mm oder 260 mm eingestellt werden. Legen Sie die Unterlegscheiben (C) unter die Sechskantschrauben (A) und befestigen Sie damit die Querstreben. Die untere Querstrebe bei Abstand von 451 mm ist für ein separat erhältliches Zeitungsfach vorgesehen. Die verbleibenden Innengewindebohrungen können mit den beiliegenden Innengewindestopfen (D) abgedeckt werden.

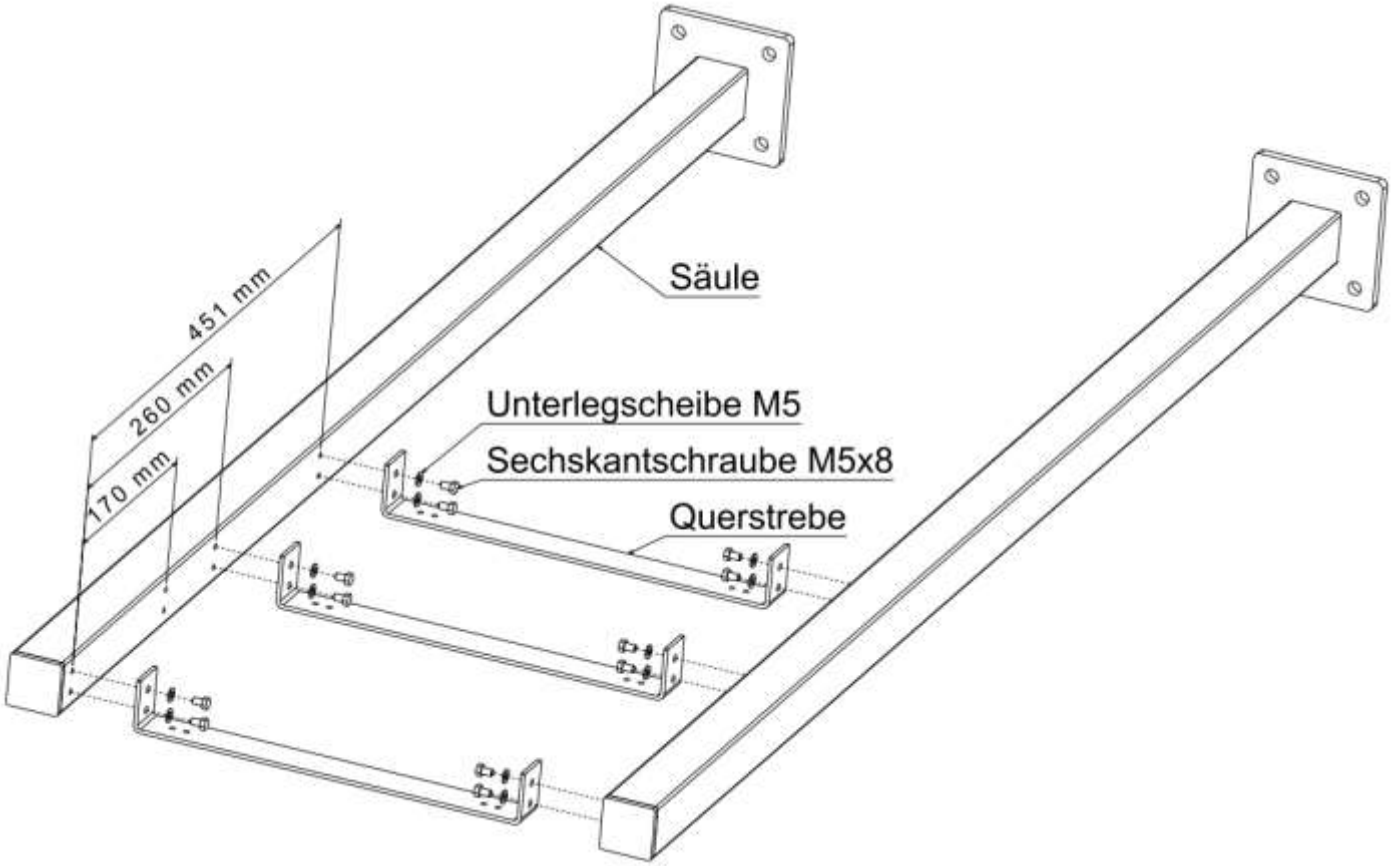

22.02.2022 / V2.0 / SL

Montage des Briefkastenständers

Für die Montage wird ein ebener und fester Untergrund wie Beton oder Asphalt empfohlen. Positionieren Sie den zusammengebauten Briefkastenständer an der vorgesehen Stelle und markieren Sie die Bohrlöcher. Bohren Sie die Bohrlöcher und versenken Sie die Dübel (G). Legen Sie die Unterlegscheiben (F) unter die Schrauben (E) und befestigen Sie damit den Briefkastenständer am Montageort.

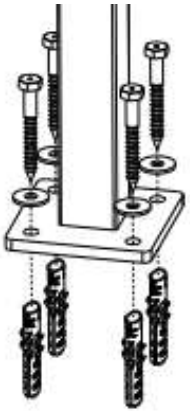

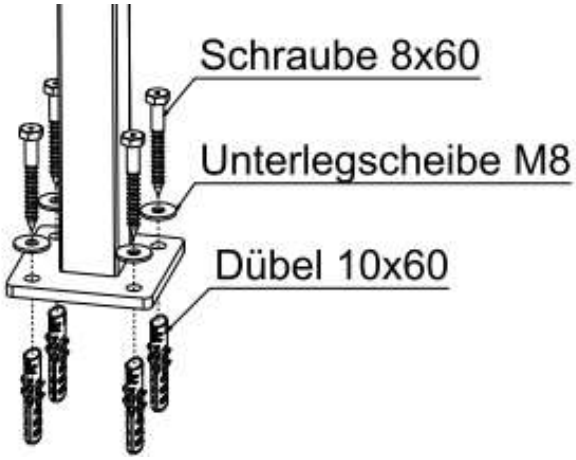

Befestigung des Briefkastens / Zeitungsfaches
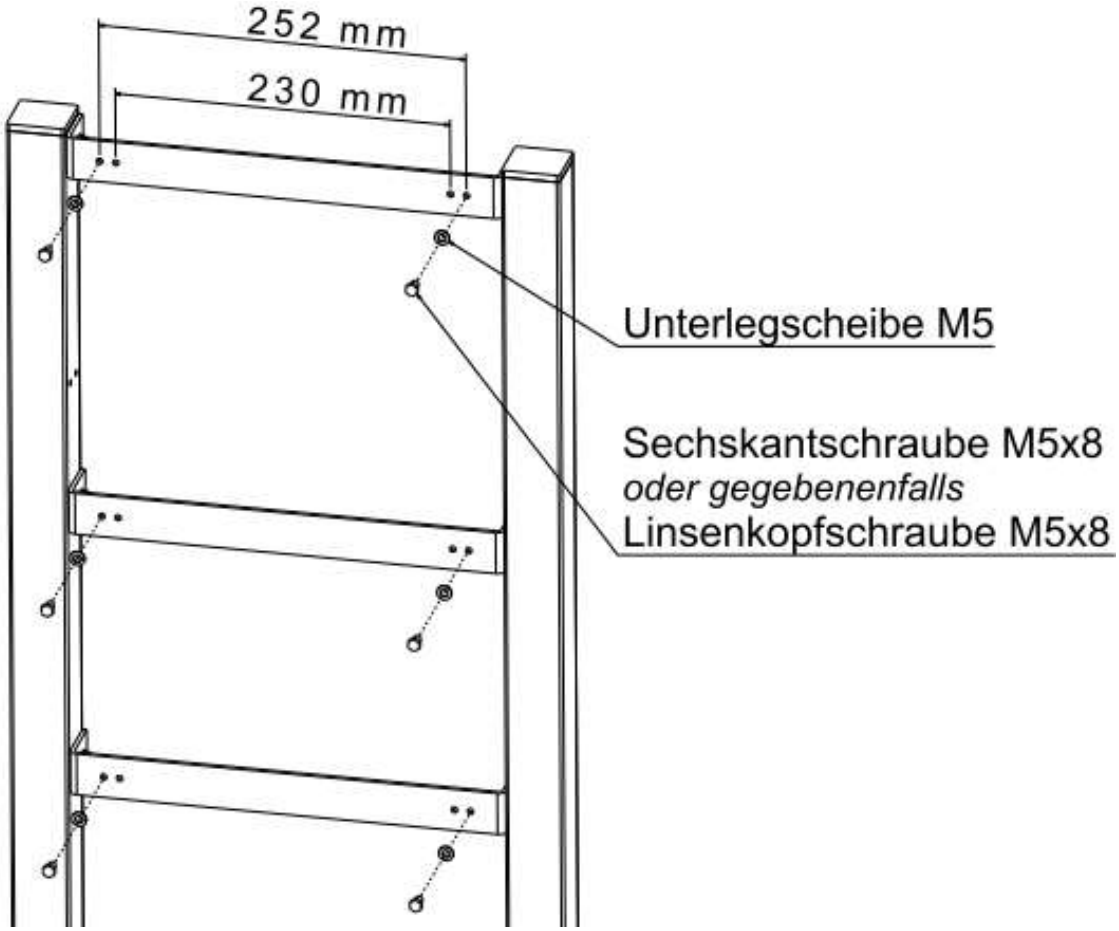
Der horizontaler Bohrungsabstand kann je nach Briefkastenmodell 230 mm oder 252 mm betragen. Zur Befestigung stehen zwei verschiedene Schraubenarten zur Verfügung. Wenn die Linsenkopfschrauben (B) auf Grund der Zugänglichkeit nicht angezogen werden können, verwenden Sie die Sechskantschrauben (A).