Anleitung
Briefkasten

METZLER
Metzler GmbH
Täleswiesenstraße 9
72770 Reutlingen

Montagematerial

A	Abstandshalter	2 Stück
B	Schraube kurz	2 Stück
C	Schraube lang	2 Stück
D	Dübel	4 Stück
E	Montageschiene	1 Stück

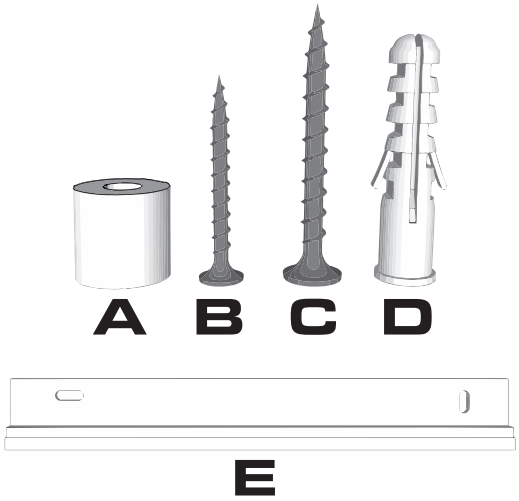

Für die Montage des Briefkastens benötigen Sie eine Bohrmaschiene mit einem Ø 8 mm Bohrer, einen Schraubendreher oder Akkuschrauber, eine Wasserwaage sowie einen Stift zum Anzeichnen der Bohrlöcher.

Montage

Schritt 1

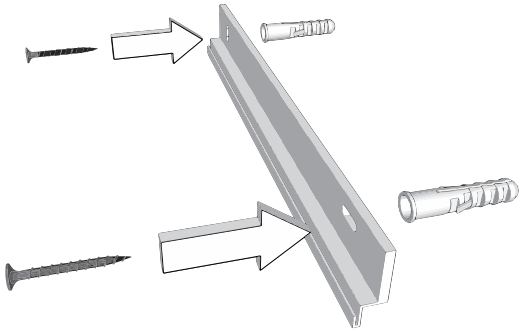

Zuerst wird die Montageschiene (**E**) montiert, auf welche der Briefkasten mit seiner Unterseite aufgesetzt wird. Zeichnen Sie die Bohrlöcher an der gewünschten Position an. Für ein sauberes Ergebniss verwenden Sie die Wasserwaage. Die Montageschiene (E) wird mit den beigelegten kurzen Schrauben (**B**) und den Dübeln (**D**) befestigt. Die Dübel sind für jegliche Voll- und Platten- sowie alle Lochbaustoffe geeignet. Die Bohrlöcher sollten etwas tiefer als 4 cm sein. Versenken Sie die Dübel bis deren Kragen mit der Wand bündig abschließen.

Schritt 2

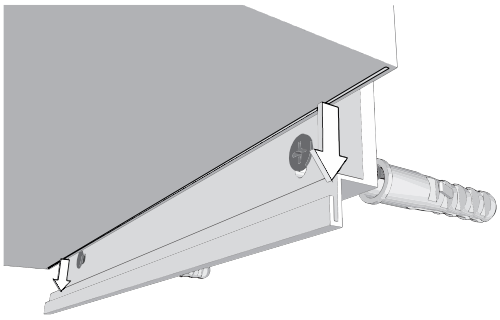

Setzen Sie den Briefkasten von oben auf die Montageschiene (**E**). Nun können Sie problemlos die Position überprüfen und die Bohrlöcher, durch den geöffneten Briefkasten, anzeichnen. Nehmen Sie den Briefkasten wieder von der Schiene, um bohren zu können.

Schritt 3

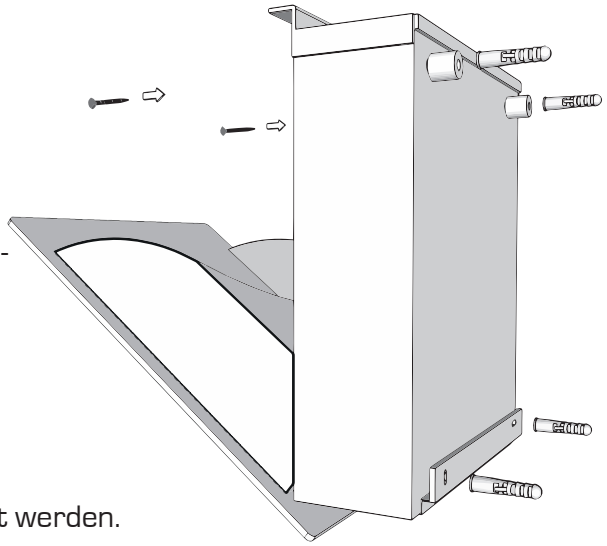

Nachdem Sie die verbleibenden Dübel (**D**) in der Wand versenkt haben, setzen Sie den Briefkasten wieder auf die Montageschiene. Positionieren Sie die Abstandshalter (**A**) zwischen Briefkastenrückseite und der Hauswand über den Bohrlöchern. Falls Sie damit Schwierigkeiten haben sollten können Sie die Abstandshalter (**A**) mit etwas doppelseitigen Klebeband am Briefkasten fixieren. Nun verwenden Sie die beigelegten langen Schrauben (**C**) um den Briefkasten, bei geöffneter Türe, von innen an der Wand zubefestigen.

Schritt 4

Der Briefkasten ist nun fertig montiert und kann verwendet werden.

Anleitung
Zeitungsfach

Metzler-Trade®
www.edelstahl-türklingel.de
Nadeschda Metzler Einzelhandel
Im Besterwasen 34
72768 Reutlingen

Montagematerial

A	Abstandshalter	4 Stück
B	Schraube	2 Stück
C	Dübel	2 Stück

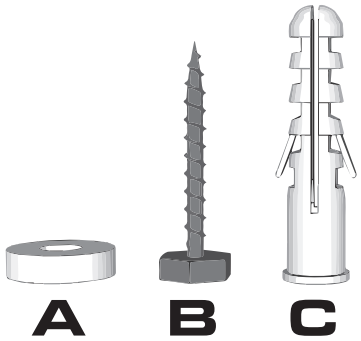

Für die Montage des Zeitungsfaches benötigen Sie eine Bohrmaschiene mit einem Ø 8 mm Bohrer, einen Schraubenschlüssel 10mm, eine Wasserwaage sowie einen Stift zum Anzeichnen der Bohrlöcher.

Montage

Schritt 1

Zeichnen Sie die Bohrlöcher an der gewünschten Position an. Für ein sauberes Ergebniss verwenden Sie die Wasserwaage. Die Dübel (**C**) sind für jegliche Voll- und Platten- sowie alle Lochbaustoffe geeignet. Die Bohrlöcher sollten etwas tiefer als 4 cm sein. Versenken Sie die Dübel (**C**) bis deren Kragen mit der Wand bündig abschlieen.

Schritt 2

Positionieren Sie die Abstandshalter (**A**) (je nach Bedarf 1 - 2 Stück) zwischen Zeitungsfachrückseite und der Hauswand über den Bohrlöchern. Falls Sie damit Schwierigkeiten haben sollten, können Sie die Abstandshalter (**A**) mit etwas doppelseitigen Klebeband am Zeitungsfach fixieren. Nun verwenden Sie die beigelegten Schrauben (**B**) um das Zeitungsfach, von innen an der Wand zu befestigen.

Schritt 3
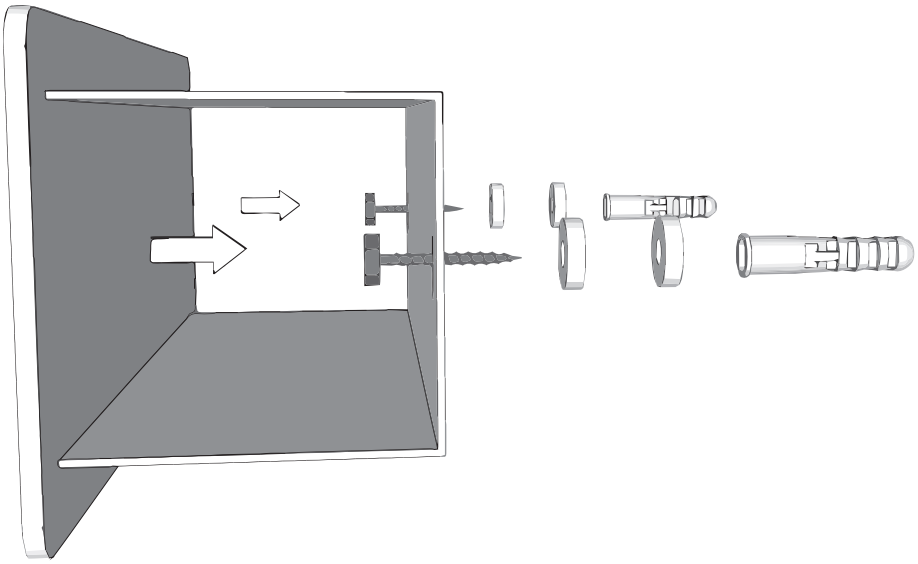
Das Zeitungsfach ist nun fertig montiert und kann verwendet werden.