LED-Strahler ohne Sensor

LS 300

weiß
EAN 4007841 069247
Art.-Nr. 069247

LED
30 years (Ø 4,5h / day)

4000 K
4000K neutral white

IP44

energy saving

plastic free packaging

3 years
manufacture's warranty steinel.de/garantie3y

CE

Funktionsbeschreibung

Extra starke Ausleuchtung. Der LED-Strahler LS 300 M ohne Sensor leuchtet Eingänge und Hofeinfahrten mit neutralweißem Licht (4000 K) perfekt aus. Dabei verbraucht er gerade mal 29,5 W (bei 2962 lm). Der Strahler ist um 80° horizontal und 150° vertikal verstellbar. Erhältlich in Schwarz und Weiß. Schutzklasse: IP 44.

Technische Daten

Abmessungen (L x B x H)	184 x 213 x 218 mm
Netzanschluss	220 – 240 V / 50 – 60 Hz
Leistung	29,5 W
Vernetzung	Nein
Lichtstrom Gesamtprodukt	2704 lm
Gesamtprodukt Effizienz	92 lm/W
Farbtemperatur	4000 K
Farbabweichung LED	SDCM6
Farbwiedergabeindex	80-89
Mit Leuchtmittel	Ja, STEINEL LED-System
Leuchtmittel	LED nicht austauschbar
Lebensdauer LED (Max. °C)	50000 Std
Lichtstromrückgang nach LM80	L70B50
Sockel	Ohne

LED Kühlsystem	Passive Thermo Control
Mit Bewegungsmelder	Nein
Grundlichtfunktion	Nein
Hauptlicht einstellbar	Nein
Softlichtstart	Nein
Schlagfestigkeit	IK03
Schutzart	IP44
Schutzklasse	I
Umgebungstemperatur	-10 – 30 °C
Werkstoff des Gehäuses	Aluminium
Herstellergarantie	3 Jahre
Montageort	Wand
Variante	weiß
VPE1, EAN	4007841069247

LED-Strahler ohne Sensor

LS 300

weiß
EAN 4007841 069247
Art.-Nr. 069247
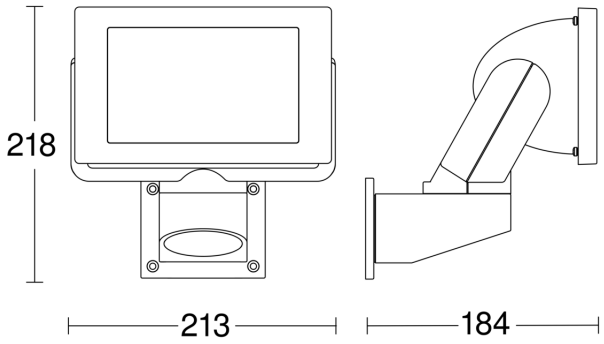
Maßzeichnung